CORPO DE BSTC - DRENAGEM URBANA

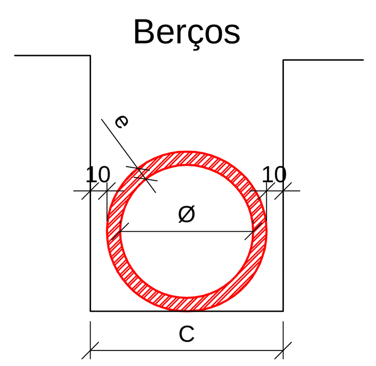

DIMENSÕES			
Dimensões (cm)			
Ø	A	C	e
40	25	72	6
60	30	96	8
80	35	120	10
100	40	144	12
120	45	166	13

Dimensões em cm.

CAIXA COLETORA DE SARJETA (CCS) COM GRELHA DE CONCRETO (TCC)

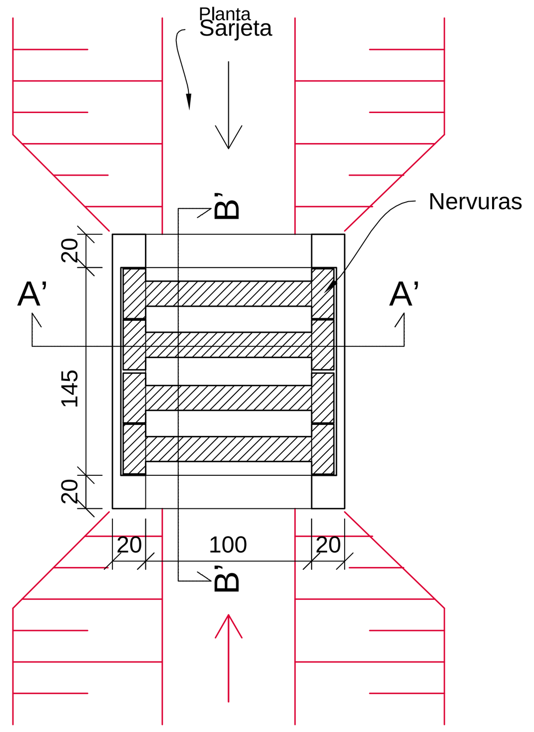

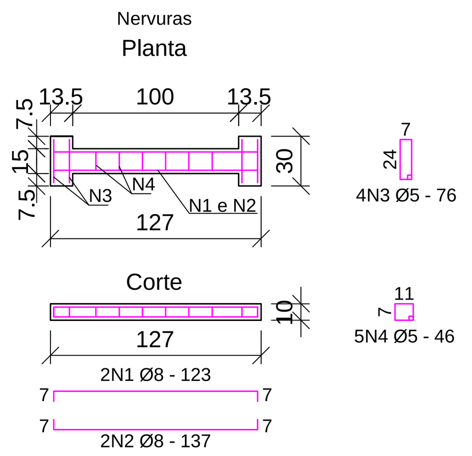

TABELA DE ARMADURA DAS NERVURAS				
N	Diâmetro (mm)	Comprimento (m)	Peso Unit. (kg)	Peso Total (kg)
1	8,0	2,46	0,40	0,99
2	8,0	2,74	0,40	1,10
3	5,0	3,04	0,16	0,49
4	5,0	2,76	0,16	0,44
Total				3,02

QUANTIDADES UNITÁRIAS POR NERVURA		
Concreto FCK 25 MPa	m3	0,99
Aço CA 50	kg	1,10
Formas	m2	0,49

QUANTIDADES UNITÁRIAS POR CAIXA						
Tipo	H (m)	Ø	Concreto m3	Formas m2	Escav. m3	Reaterro m3
CCS 01	<=2,0	40	2,30	20,30	15,00	5,00
CCS 01	<=2,0	60	2,20	20,30	15,00	5,00
CCS 02	<=2,0	80	2,10	20,30	15,00	5,00
CCS 03	<=2,0	100	2,00	20,30	15,00	5,00
CCS 04	<=2,0	120	1,90	20,30	15,00	5,00

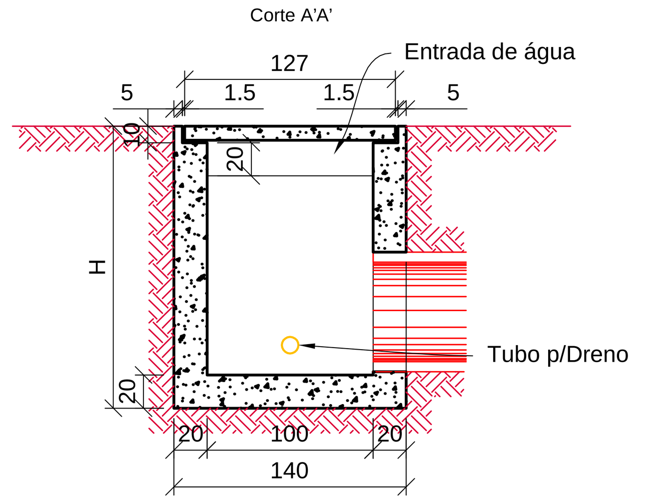

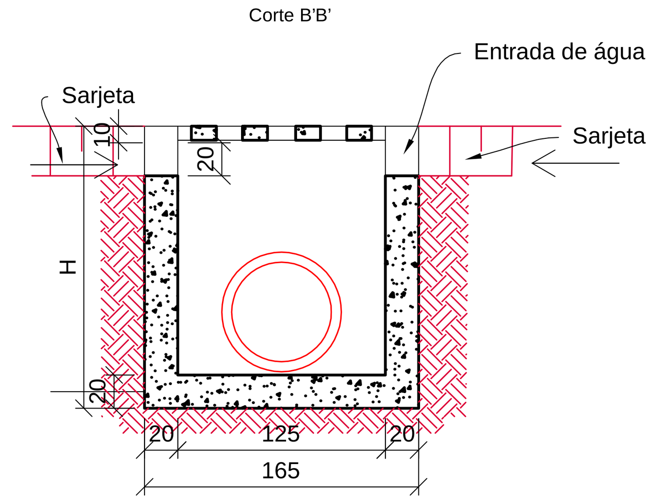

Drenos Longitunais Profundos Para Cortes em Rocha

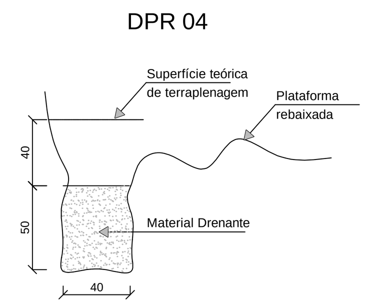

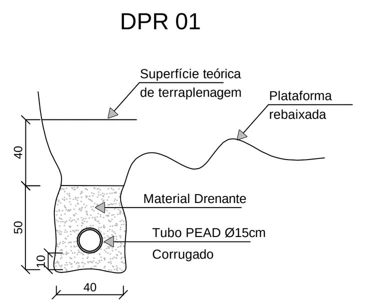

DISCRIMINAÇÃO	UND	CONSUMOS MÉDIOS	
		DPR01	DPR04
ESCAVAÇÃO CLASSIFICADA	m³ / m	0,20	0,20
MATERIAL DRENANTE	m³ / m	0,14	0,20
TUBO DE CONCRETO OU PEAD CORRUGADO	m / m	1,00	- - -

Nota:
1 - Dimensões em centímetros;

SARJETA TRIANGULAR DE CONCRETO - STC 02

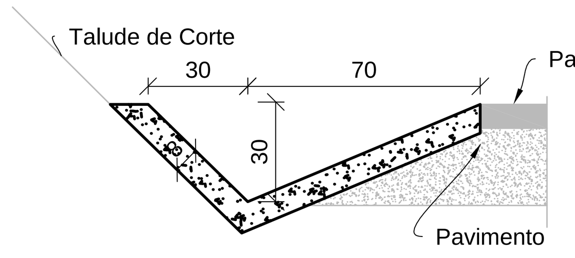

Consumos		
Concreto >15MPa	m3	0,089
Guia de madeira (2,5x8cm)	m	0,65
Argamassa Asfáltica	kg	0,16
Escavação em solo (eventual)	m3	0,21
Solo Local (eventual)	m2	0,20

As guias de madeira serão instaladas nas seção transversal a cada 3m
Serão tomadas juntas com argamassa asfáltica a cada 12m

VALETA DE PROTEÇÃO DE CORTE - VPC 02

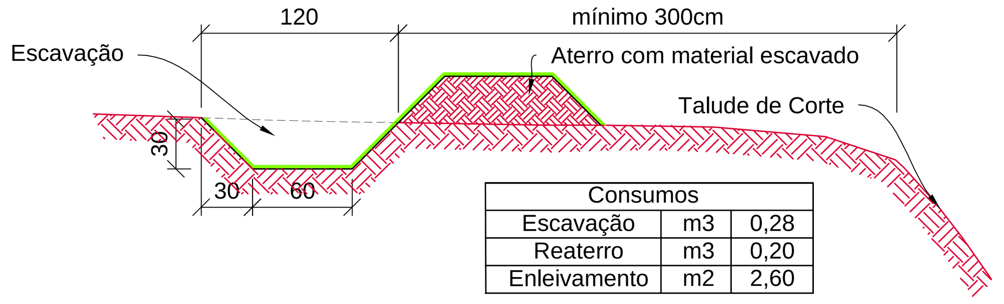

Consumos		
Escavação	m3	0,28
Reaterro	m3	0,20
Enleivamento	m2	2,60

MEIO FIO DE CONCRETO - MFC

Localização do Meio-Fio

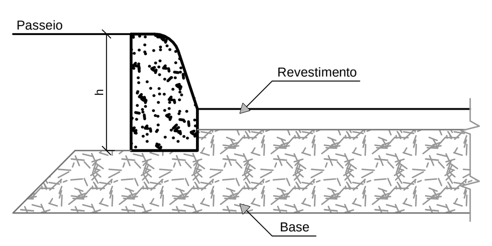

MFC - 05

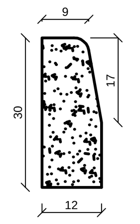

DISCRIMINAÇÃO	CONSUMO MÉDIO	
	UNID.	MFC 05
ESCAVAÇÃO	m³ / m	≤ 0,05
CONCRETO fck ≥ 15MPa	m³ / m	0,034
FORMAS DE MADEIRA COMUM	m² / m	0,63

JPW Engenharia
CREA/SC 127.866-0
jpwengenharia@outlook.com
(49) 9937-5855 / 9112-0740 / 9158-0607
Rua Florianópolis, 1421E - Sala 204
Santa Maria - Chapecó - SC - CEP 89.812-505

JULIANO WOLSCHICK
Eng. Civil CREA/SC 057.254-9 - Responsável Técnico

CONSTRUTORA BIASI LTDA.
CNPJ: 02.301.452/0001-39 - Proprietário

EMPREENDIMENTO:	ACESSO À ÁREA INDUSTRIAL
LOCAL:	RODOVIA BR 158/SC - Km 134+150m - PALMITOS - SC
CONTEÚDO:	PLANTA DETALHES

ESCALA	DATA:		REVISÃO
H=1:500	SETEMBRO 2014	PROJETO DE DRENAGEM E OAC	R1